MSUB12

GEO M6システムサブウーファー

●一般仕様

再生周波数帯域 *1		45Hz – 150Hz (-6dB)
感度（1W, 1m）*1		102dB SPL
最大音圧レベル（1m）*1		130dB SPL Peak
クロスオーバー周波数 *1		45-85, 45-120, 45-150Hz / 63-120, 63-150Hz
公称インピーダンス*1		6Ω
推奨パワーアンプ出力*1		450 ～ 700W / 6Ω
ドライバー構成		1 x 12"、6Ωロングエクスカーションネオジウムドライバー
コネクター		4 x NL4（リア x 2、フロント x 2）
仕上	エンクロージャー	バルト産バーチ材合板、黒色または白色塗装
	グリル	Magnelis®製グリル、前面耐紫外線性ファブリック付
ポールマウントソケット		1 x M20ポールマウント用ネジ穴（天面）
ハンドル		側面 x 1
寸法（W x H x D）		396 x 433 x 550 mm
質量		約23kg

*1 = デジタルTDコントローラーを使用した実測値

●外観図

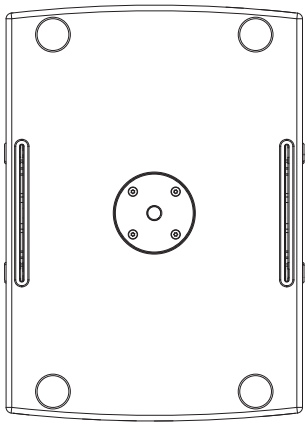

上面図

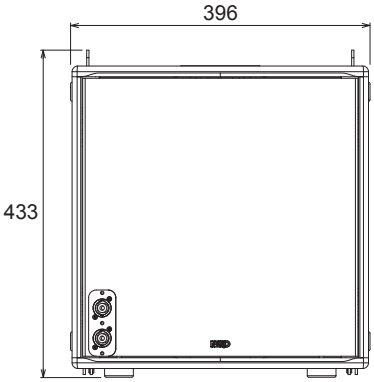

正面図

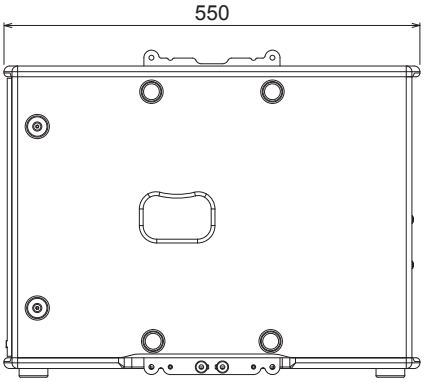

右側面図

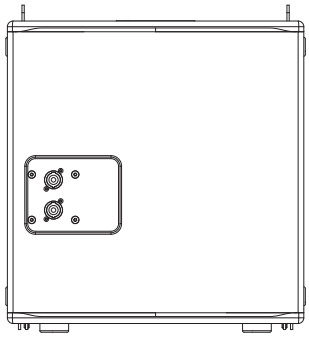

背面図

SCALE: 1/10

（単位：mm）

注・本製品自体の欠陥以外の要因による事故については、NEXOは責任を負いかねます。
・最新情報についてはWebサイト nexo-sa.com/ をご確認ください。

株式会社ヤマハミュージックジャパン