2026-10-22

DP4307-01c-DI

GEO M6

GEOM620 – GEOM6B

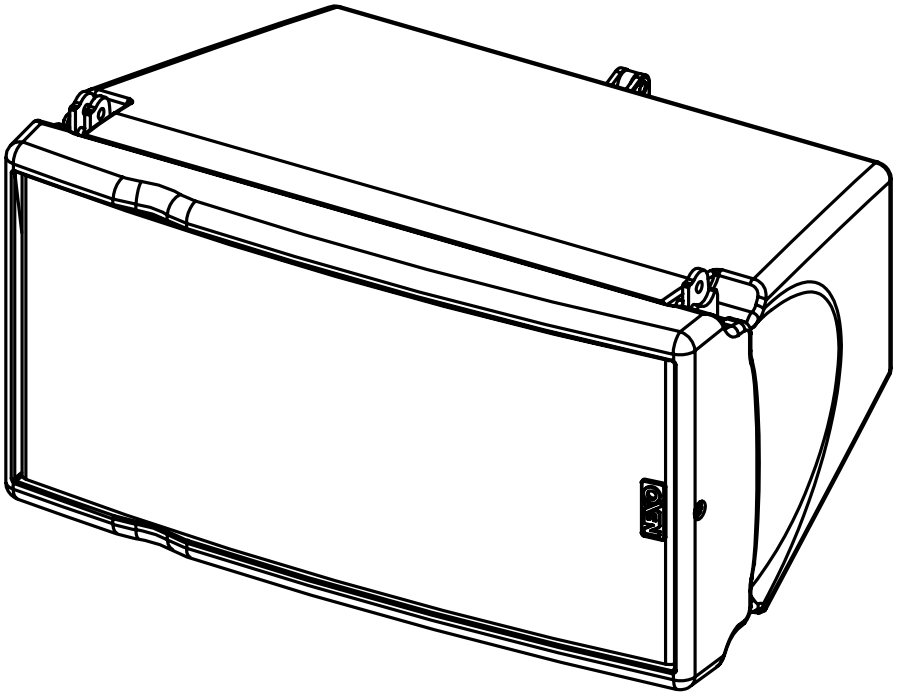

Manuel Utilisateur

TABLE DES MATIERES

TABLE DES MATIERES 2
AVERTISSEMENTS 3
DESCRIPTION 3
PRESET GEOM6 5
GEOM6 ACCROCHAGE 9
GEOM6 – ACCESSOIRES 10
ARRAY EQ 18
MAINTENANCE 19
SPECIFICATIONS TECHNIQUES 21
NOTES UTILISATEUR 23

AVERTISSEMENTS

PRECAUTIONS

Ne pas ouvrir l'enceinte ou essayer de la démonter ou de la modifier en aucune façon. Le système ne contient pas d'éléments réparables par l'utilisateur. S'il apparait que le système semble mal fonctionner ou soit endommagé, cesser son utilisation immédiatement et faire procéder à sa remise en état par un technicien qualifié NEXO.

Ne pas exposer le système directement au soleil ou à la pluie, ne pas le plonger dans un liquide, ne pas placer de récipients contenant un liquide sur le système. Si un liquide suinte dans le système, faire procéder à une inspection par un technicien qualifié NEXO.

En cas d'accrochage en extérieur, assurez-vous que le système n'est pas exposé à des charges de vent ou de neige excessives et qu'il est protégé de la pluie.

En cas de vent supérieur à 8 sur l'échelle de Beaufort (72km/h - 45mph), un système itinérant doit être déposé ou une sécurisation supplémentaire doit être mise en place.

Pour les installations fixes, la charge du vent doit être prise en compte conformément aux normes nationales.

Le raccordement doit être réalisé par une personne qualifiée, en veillant à ce que les sources de puissances soient coupées.

Température d'utilisation en climat tempéré : 0°C à +40°C (-20°C à +60°C pour le stockage).

INFORMATION - SECURITE

Lire ce manuel avant utilisation.

Conservez ce manuel.

Respectez tous les avertissements.

Merci de consulter le site NEXO **nexo-sa.com**, afin d'avoir la dernière version de ce manuel.

Assurez-vous de connaître les règles de sécurité concernant l'accrochage, l'empilage ou la mise en place sur mat ou trépied. Le non-respect de ces règles, peut exposer des personnes à des blessures potentielles ou la mort.

Utiliser uniquement le système avec les accessoires préconisés par NEXO.

Consulter systématiquement un technicien qualifié NEXO si l'installation requiert des travaux et respecter les précautions suivantes :

Précautions de montage :

- Choisir la visserie et un emplacement de montage pouvant supporter au moins 4x le poids du système.
- Ne pas exposer le système à la poussière excessive, aux vibrations, au froid extrême ou à de trop forte chaleur afin de réduire le risque d'endommager des composants.
- Ne pas placer le système dans une position instable dont il pourrait tomber accidentellement.
- Si le système est utilisé sur un trépied, vérifier que ses spécifications soient adaptées et que la hauteur n'excède pas 1.40m/55". Ne pas déplacer le trépied avec le système en position.

Précautions de connexion et d'alimentation :

- Retirer les câbles connectés avant de déplacer le système.
- Eteindre l'amplificateur avant de connecter le système.
- Lorsque vous mettez en marche l'installation, allumer l'amplificateur en dernier, couper l'amplificateur en premier avant d'éteindre l'installation.
- Lorsque vous travaillez dans des conditions froides, afin de permettre aux composants du système de se stabiliser pendant les premières minutes d'utilisation, augmenter graduellement le niveau.

Vérifier régulièrement l'état du système.

NIVEAUX DE PRESSION ACOUSTIQUE ELEVES

L'exposition à de très hauts niveaux sonores peut causer la perte d'audition permanente. Le niveau de perte d'audition sera différent selon les individus mais presque tout le monde sera affecté en cas d'exposition prolongée à de forts niveaux de pression acoustique. L'Agence Américaine pour la Sécurité et la Santé au Travail (OSHA) a spécifié les expositions maximales suivantes :

Heure	Niveau sonore (dBA), Réponse lente
8	90
6	92
4	95
3	97
2	100
1 ½	102
1	105
½	110
¼ ou moins	115

ELIMINATION DES EQUIPEMENTS ELECTRIQUES ET ELECTRONIQUES

Ce symbole sur le produit ou sur son emballage indique qu'il ne sera pas traité comme des déchets ménagers. Au lieu de cela il sera remis au point de collecte applicable pour le recyclage d'équipement électrique et électronique. En s'assurant du recyclage, vous aiderez à empêcher de potentielles conséquences pour l'environnement et la santé humaine, qui pourraient être causées par le non-retraitement de ce produit. Le recyclage de matières aidera à préserver les ressources naturelles. Pour des informations plus détaillées sur le recyclage de ce produit, veuillez contacter votre bureau local, votre organisme de collecte des déchets ou votre revendeur.

DESCRIPTION

→ GEOM620 et GEOM6B sont des enceintes 'Line Array', 2 voies actives ou passives utilisant un haut-parleur basse fréquence de 6.5 '' et un moteur d'aiguë de 1''.
La couverture HF peut être modifiée de 80° à 120° par ajout d'un kit flanges 120°.

→ Le GEOM6 peut être stacké ou accroché avec les guides HF sur le côté droit ou gauche de la face avant, permettant d'élargir ou de réduire l'image stéréo en fonction de vos besoins et des caractéristiques du lieu. Nous recommandons une utilisation avec les guides HF à l'extérieur afin d'avoir une large image stéréo.

→ Versions :

- GEOM620 : pour les applications 'Touring' ou installation ; Noir
- GEOM620-PW : pour les applications 'Touring' ou installation ; Blanc
- GEOM6B : pour les applications 'Touring' ou installation ; Noir
- GEOM6B-PW : pour les applications 'Touring' ou installation ; Blanc

→ Connexions :

- GEOM620/6B : deux connecteurs NL4, dont les quatre broches sont reliées en parallèle.
  - GEOM620 : 2+/2-.
  - GEOM6B : 1+/1-

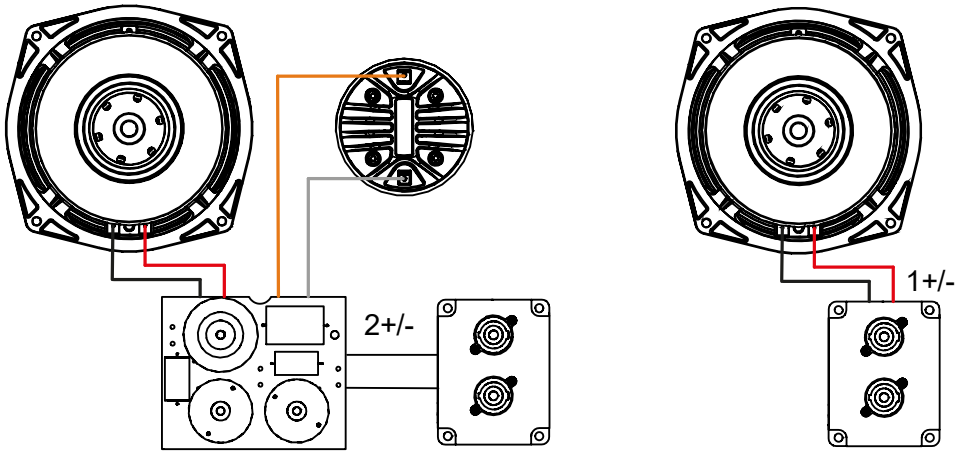

→ Amplifications :

- Les enceintes GEOM6 doivent obligatoirement être utilisées avec un processeur NEXO, qui assurera l'égalisation, la mise en phase, la séparation de fréquences vers les enceintes et la protection en excursion et thermique des haut-parleurs du système.
- Le tableau ci-dessous donne le nombre d'enceinte GEOM6 ou de caisson de grave MSUB12 pouvant être reliés à chaque solution.

	DTD + DTDAMP4x0.7	DTD + DTDAMP4x1.3
GEOM620	1 à 2 par canal	1 à 2 par canal
GEOM6B	1 à 2 par canal	1 à 2 par canal
MSUB12	1 par canal	1 par canal

	microNXAMP4x1	NXAMP4x1MK2	NXAMP4x2MK2	NXAMP4x4MK2
GEOM620	1 à 2 par canal	1 à 3 par canal	1 à 4 par canal	1 à 4 par canal
GEOM6B	1 à 2 par canal	1 à 3 par canal	1 à 4 par canal	1 à 4 par canal
MSUB12	1 à 2 par canal	1 à 3 par canal	1 à 3 par canal	1 à 3 par canal
		Recommandé		

PRESET GEOM6

Veuillez consulter nexo-sa.com pour avoir les informations des firmwares des TD Contrôleurs NEXO.

Pour **GEOM620 ou GEOM6B**, avec ou sans kit de directivité, les presets suivants sont disponibles :

Mode Passif

- Preset pour une enceinte seule, avec un passe-haut à 50, 60, 75, 85, 95 ou 120 Hz.
- Preset pour ligne de 2 à 3 enceintes, avec un passe-haut à 50, 60, 75, 85, 95 ou 120 Hz.
- Preset pour une ligne de 4 à 6 enceintes, avec un passe-haut à 50, 60, 75, 85, 95 ou 120 Hz.
- Preset pour une ligne de 7 à 12 enceintes, avec un passe-haut à 50, 60, 75, 85, 95 ou 120 Hz.
- Preset pour Stack Monitor, avec passe-haut à 50, 60 ou 75 Hz.

➢ 1x GEOM6

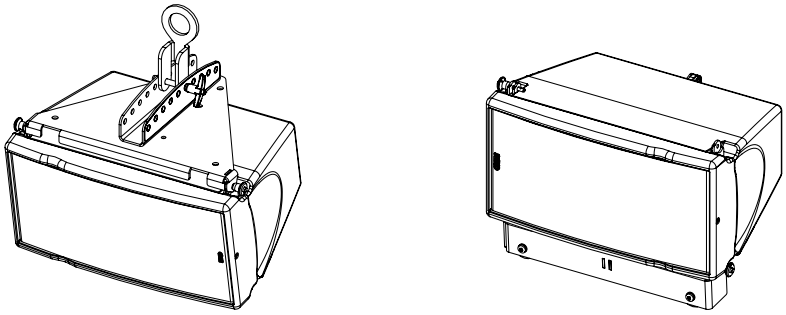

Par défaut, utiliser la fréquence de coupure 50 Hz pour les applications courte portée (nez de scène, multi-diffusion, renforcement sonore ;

Pour de petites configurations, 2x GEOM6 et 2x MSUB12, de forte puissance, utiliser la fréquence de coupure 85 Hz ;

➢ 2-3x GEOM6

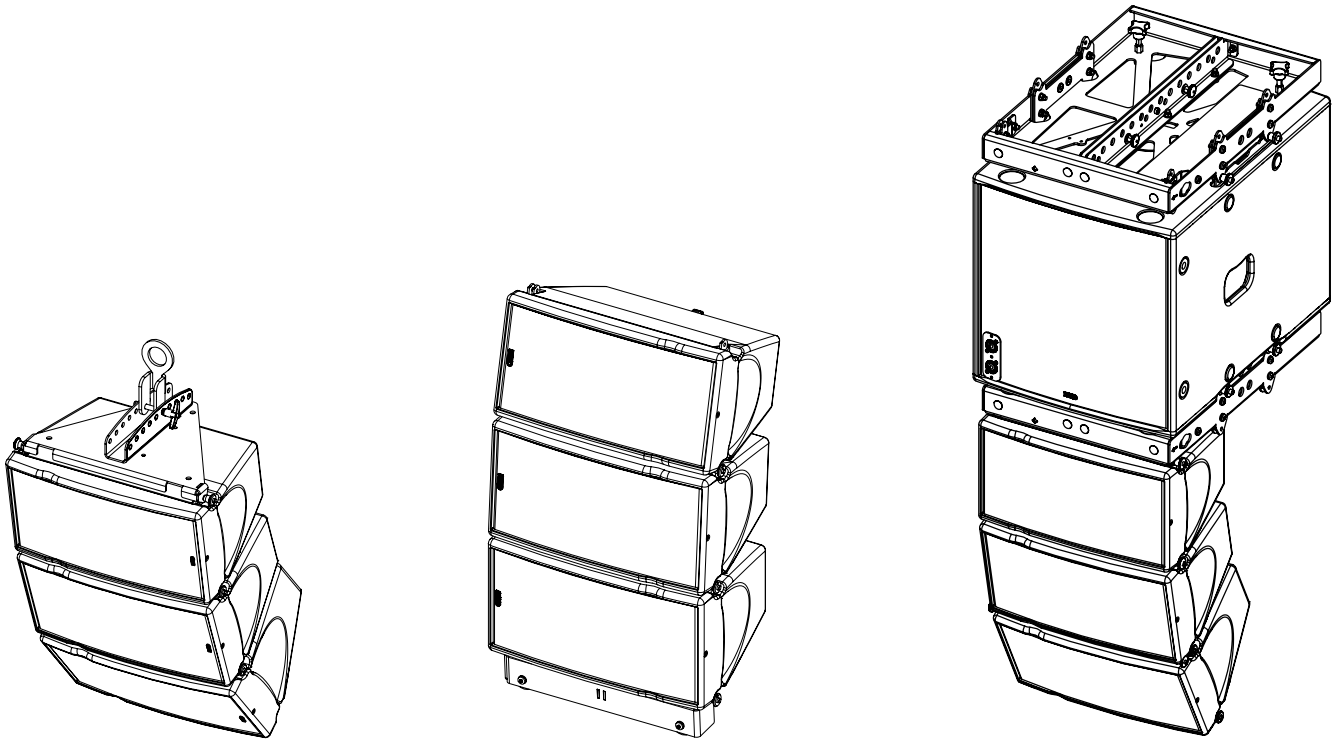

Pour des applications de moyenne portée, fréquence de coupure à 60 Hz sans MSUB12 et 85 Hz avec MSUB12 et set up 50-85 Hz.

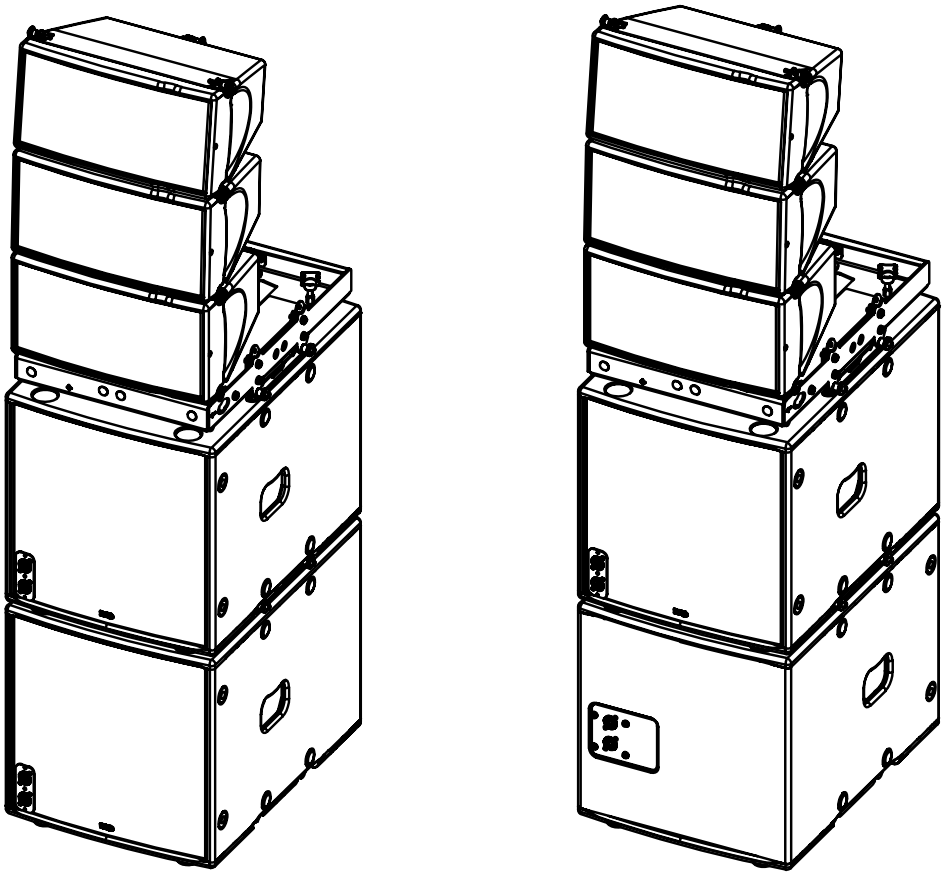

Pour des configurations ‘Stack’, en utilisant les MSUB12 en mode OMNI ou CARDIO (1’Back’ et 2’Front’) et 3 GEOM6 au-dessus, MSUB12 doivent être utilisés avec le set up 50-85 Hz (le crossover 85 Hz doit également être utilisé pour GEOM6). Un léger chevauchement pourra donner plus d’impact si nécessaire, par exemple utiliser MSUB12 avec le set up 50-120 Hz.

➢ 4-6x GEOM6

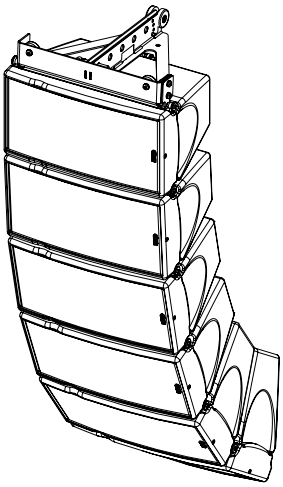

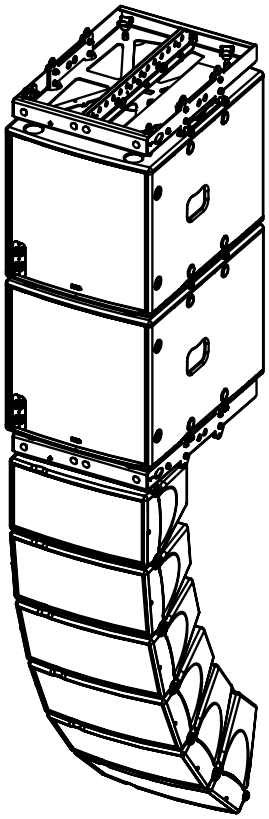

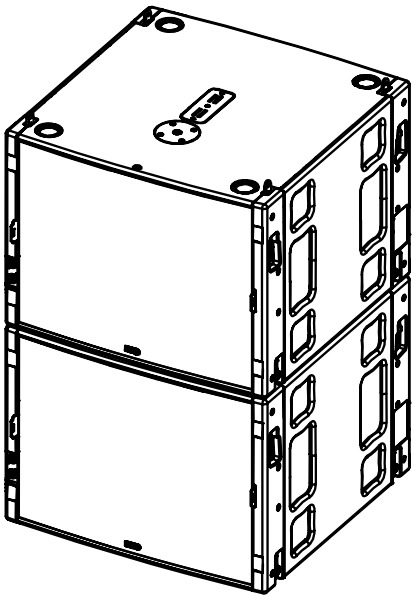

Pour des applications de longue portée, fréquence de coupure à 60 Hz pour des GEOM6 utilisés sans Sub. MSUB12 doit utiliser le set up 50-120 Hz (le crossover 120 Hz doit également être utilisé pour GEOM6). Si un stack de Sub plus important est utilisé en renfort, le set up 63-120 Hz doit être utilisé pour MSUB12.

➢ 7-12x GEOM6

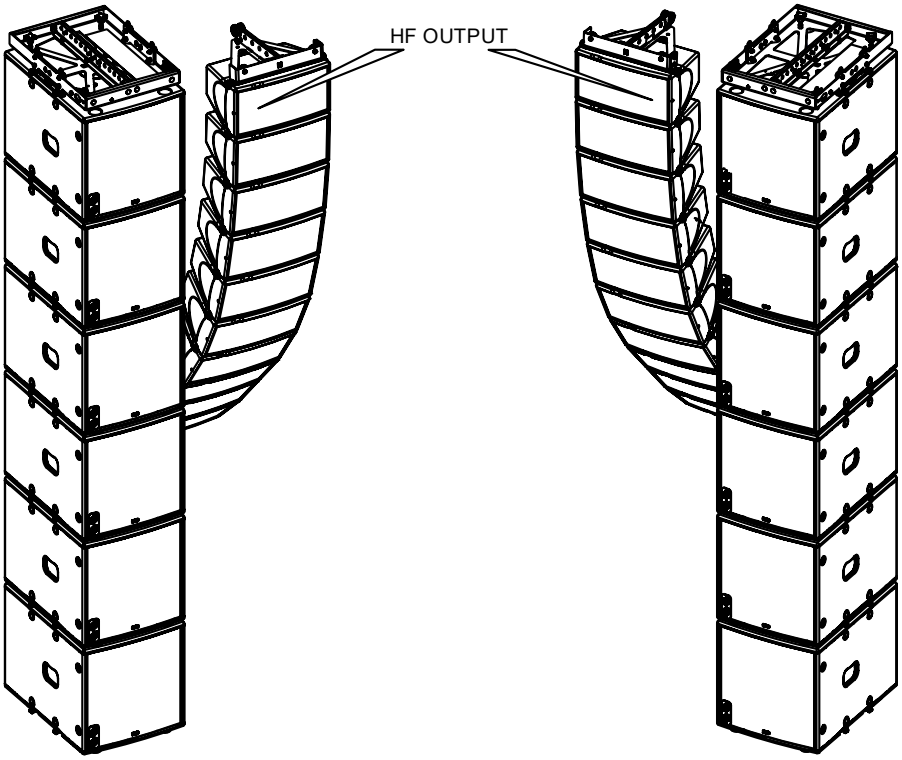

Pour les applications de très longue portée, MSUB12 doit être déployé en utilisant le set up 50-120 Hz (le crossover 120 Hz doit être utilisé pour GEOM6).

Veillez à mettre les guides d'ondes HF soit à l'extérieur, soit à l'intérieur du lieu.

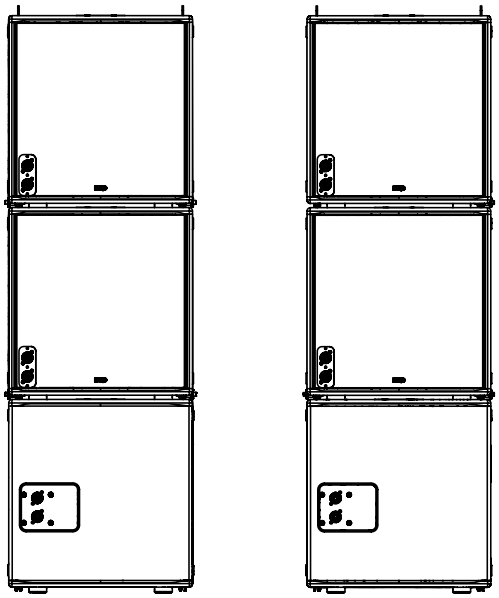

Implantation de Subs 'Stackés'

GEOM6 ACCROCHAGE

Montage

Avant

Insérer les broches à billes 5x15mm (VXT-BL515) des deux côtés (ou utilisation de GMI-BNFIX).

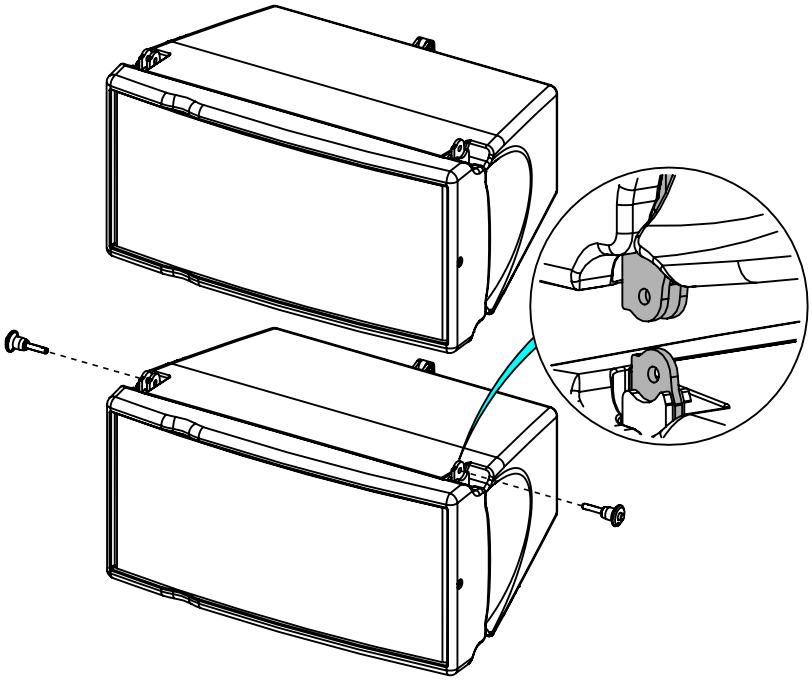

Arrière

Ajuster l'angle avec la barre arrière et bloquer avec la broche à bille VXT-BL515 (ou avec la visserie de GMI-BNFIX).

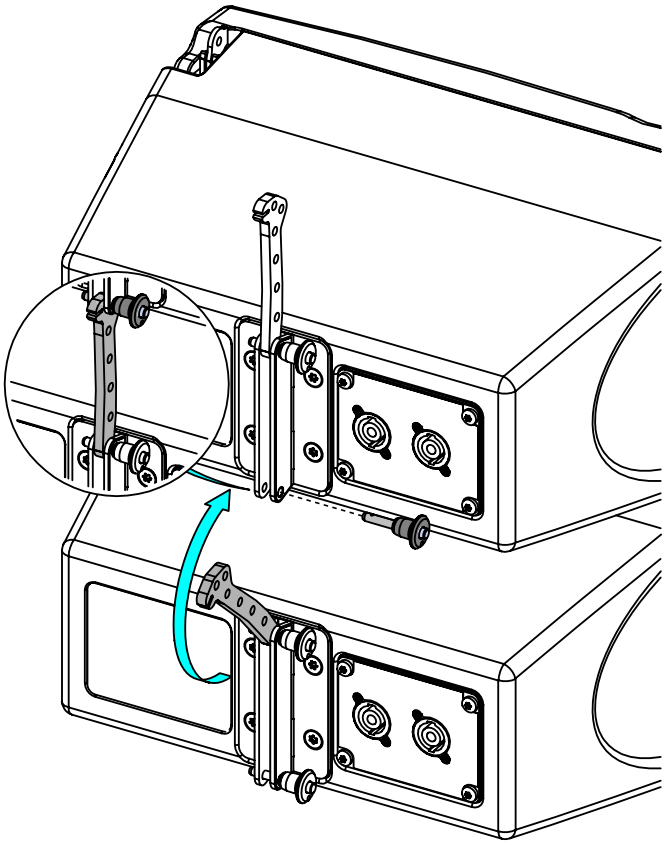

GEOM6 – ACCESSOIRES

AVERTISSEMENTS

Les accessoires de GEOM6 sont spécifiquement conçus selon des calculs structurels.

Ne pas utiliser d'autres accessoires – incluant les broches à billes – lors de l'assemblage d'enceintes GEOM6 que ceux fournis par NEXO : NEXO déclinera toute responsabilité sur l'ensemble de la gamme GEOM6 si des composants proviennent d'autre fournisseur.

Les accessoires GEO M6 ont été conçus pour un accrochage vertical.

Un assemblage horizontal de GEOM6 comme montré dans la figure ci-dessous est NON SECURISANTE et STRICTEMENT INTERDIT.

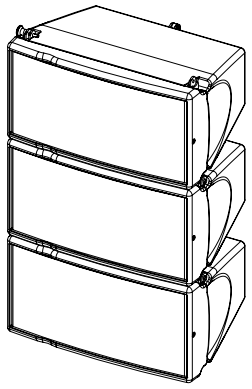

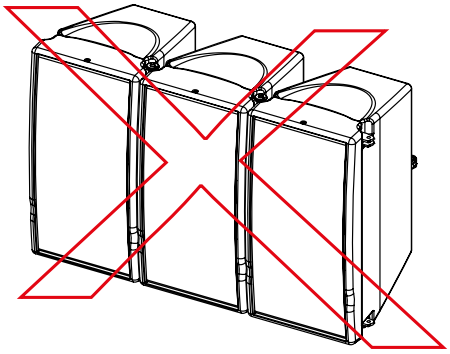

VNT-BUMPM6

Max 12 GEOM6 ou 8 MSUB12, ou une combinaison avec un maximum de 4 MSUB12 et 6 GEOM6.

Accrochage 1 ou 2 points.

Utilisable avec VNT-EXBARM6 pour augmenter l'inclinaison et accrochage 1 ou 2 points.

1 emplacement pour laser/inclinomètre.

Utiliser VXT-BL615 ou VNI-FIXBUMPM6 avec MSUB12.

Utiliser VXT-BL515 ou GMI-BNFIX avec GEOM6.

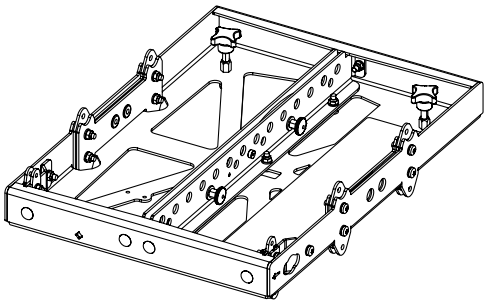

Se référer à la fiche accessoire

VNT-EXBARM6

Barre d'extension pour VNT-BUMPM6

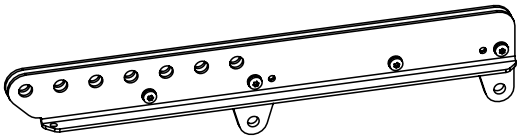

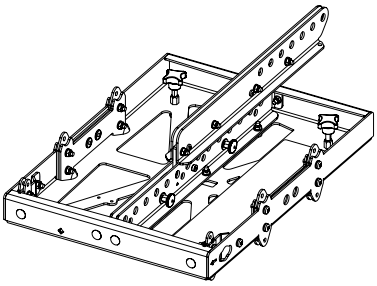

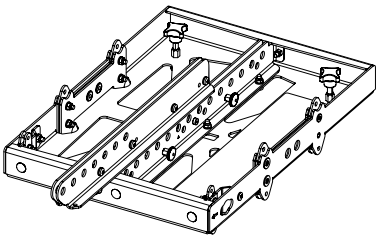

Se référer à la fiche accessoire

VNT-MNSTKM6

Accessoire de stackage pour GEOM6 sur MSUB12
(avec GMT-BUMPER).

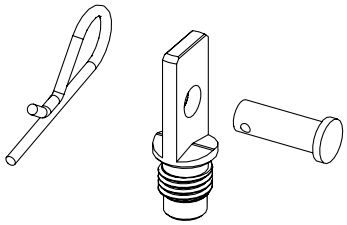

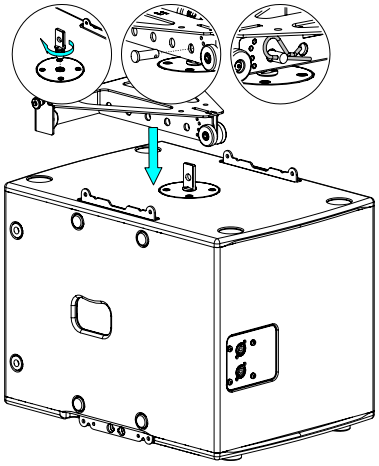

Se référer à la fiche accessoire

VNT-TCBRK3551

Truss Clamp rotatif

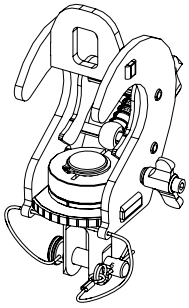

Placer VNT-TCBRK3551 sur GMT-BUMPER, VNT-BUMPM6 ou VNT-EXBARM6 à la position désirée.

Se référer à la fiche accessoire

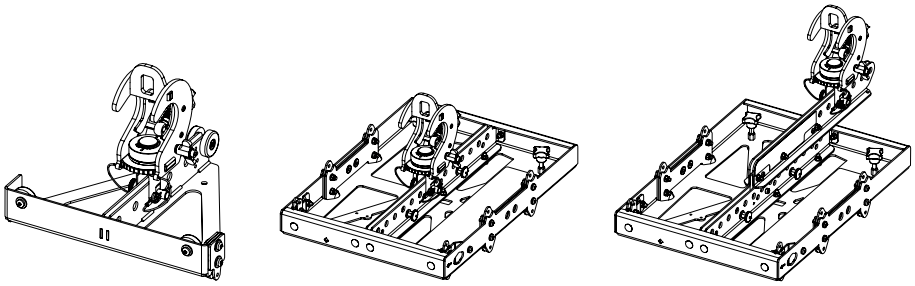

GMT-BUMPER

Max 12 GEOM6.

Utilisable avec GMT-EXBAR pour accrochage 1 point.

Pour Stacking seul, 3x GEOM6 max.

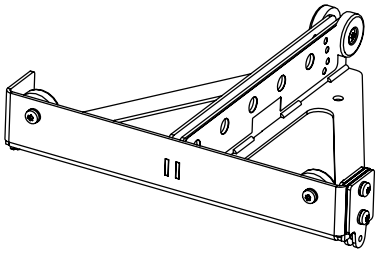

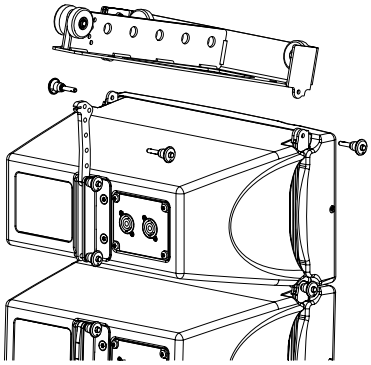

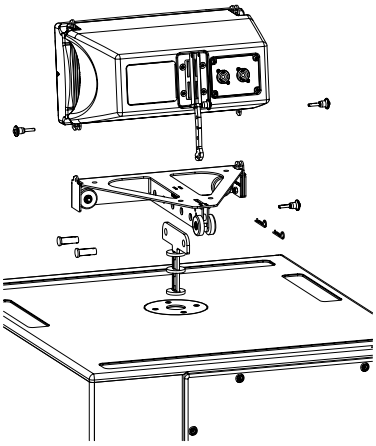

Se référer à la fiche accessoire

GMT-LBUMP

Max 3 GEOM6.

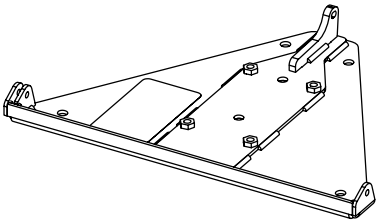

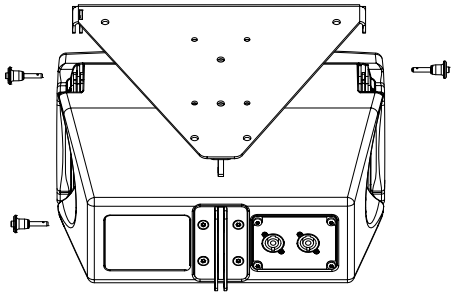

Se référer à la fiche accessoire

GMT-EXBAR

Max 12 GEOM6.

Utilisable avec GMT-BUMPER.

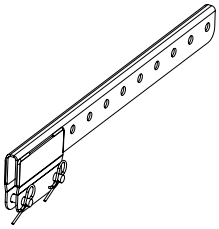

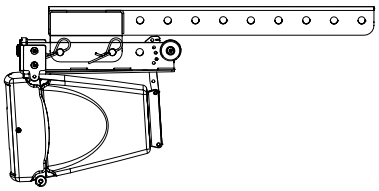

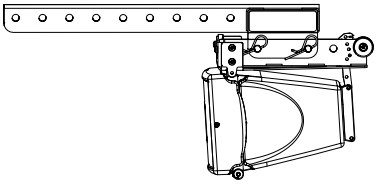

Se référer à la fiche accessoire

GMT-LBPADPT

Utilisation avec GMT-LBUMP

Max 3 GEOM6.

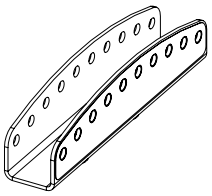

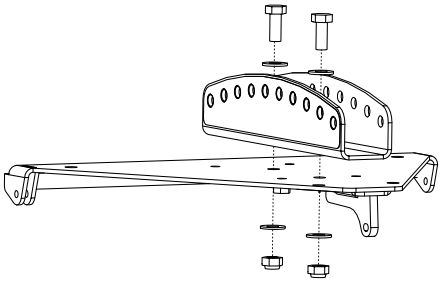

Se référer à la fiche accessoire

GMT-BPADPT-2

Utilisation avec GMT-BUMP pour stack.

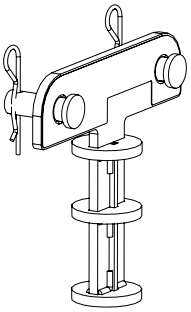

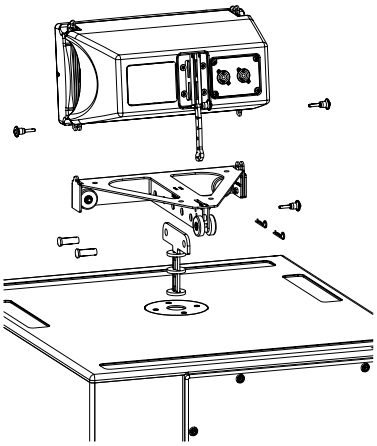

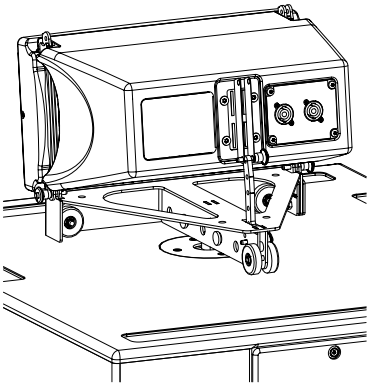

Se référer à la fiche accessoire

GMT-FLG

Kit flanges dispersion 120°.

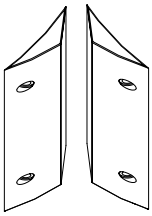

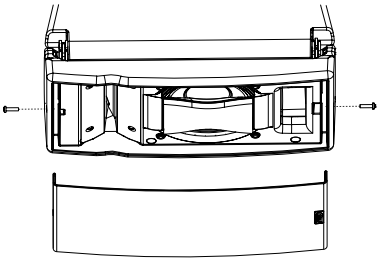

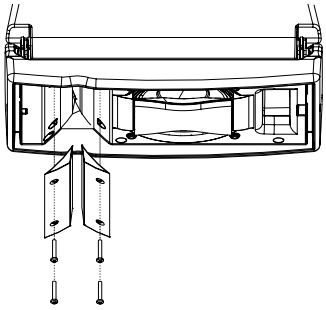

Se référer à la fiche accessoire

VXT-BL515

Broche à billes 5x15mm pour application touring.

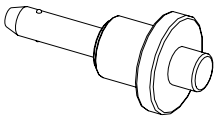

GMI-BNFIX

Fixation installation.

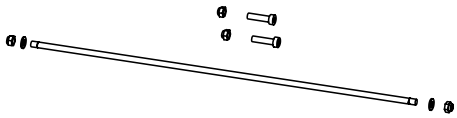

Se référer à la fiche accessoire

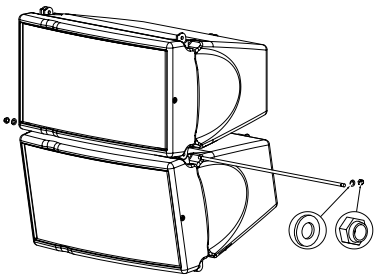

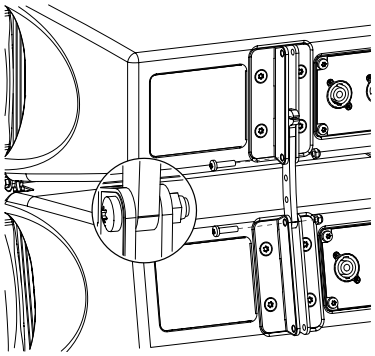

GMI-IPCOV

Capot de protection IP54

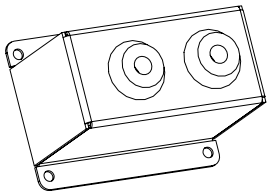

Se référer à la fiche accessoire

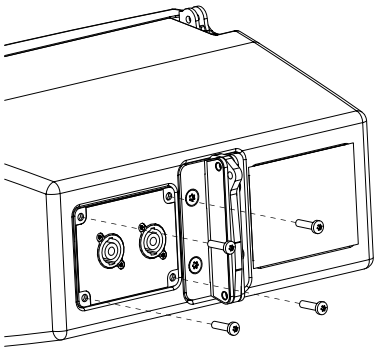

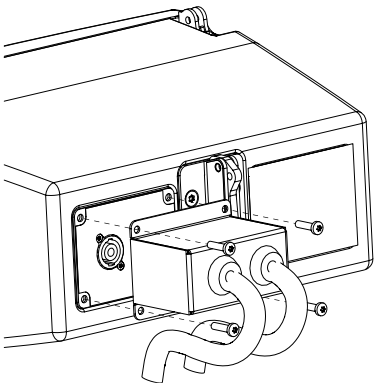

VNI-WS15

Potence murale, utilisation avec GMT-LBUMP (3 GEOM6 max)

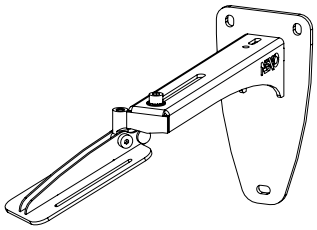

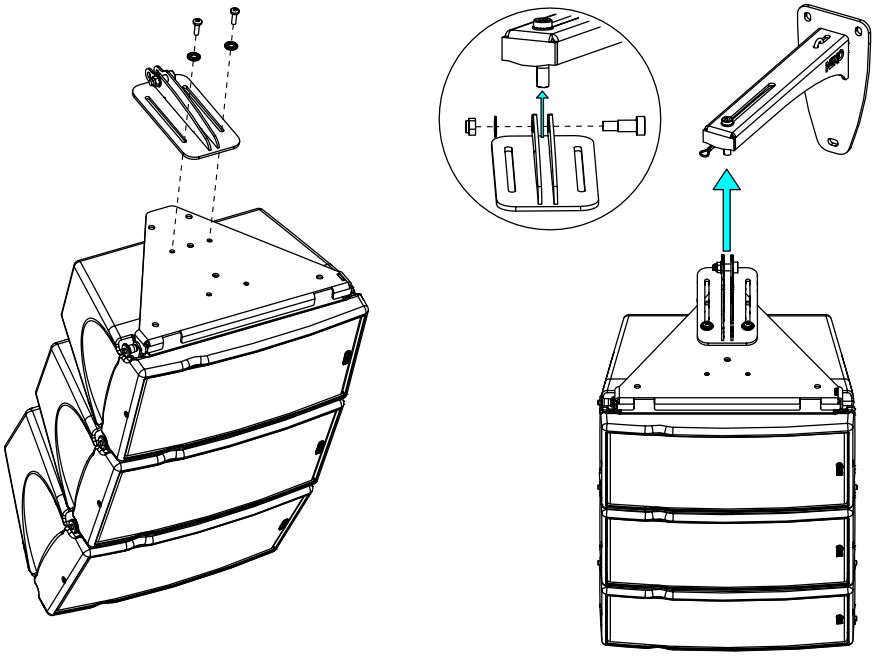

Se référer à la fiche accessoire

VNI-LNKM61018

Adaptateur pour fixer GEOM6 (avec BNFIX) sous MSUB18-I.

Max 6x GEOM6.

Se référer à la fiche accessoire

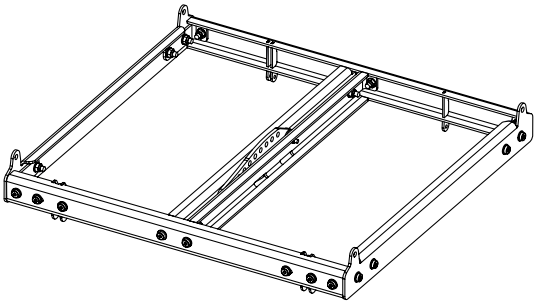

VNT-TCBRK

Adaptateur pour fixation sur tube.

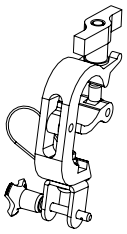

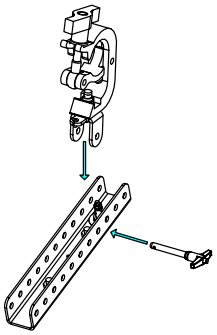

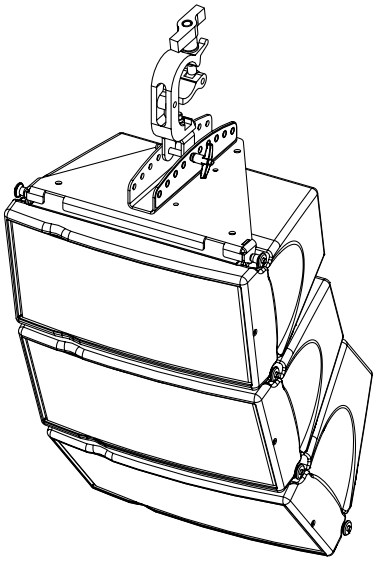

Se référer à la fiche accessoire

VNT-XHBRK

Anneau d’accrochage.

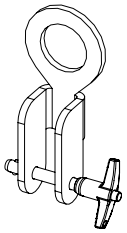

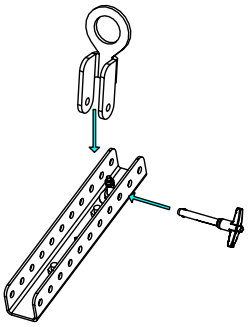

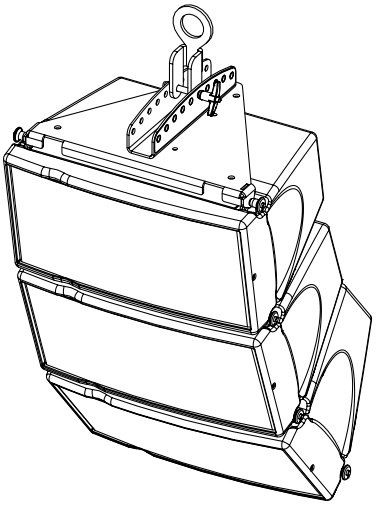

Se référer à la fiche accessoire

VNT-POLE

Adaptateur pour mat.

Max 3x GEOM6

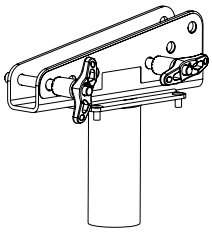

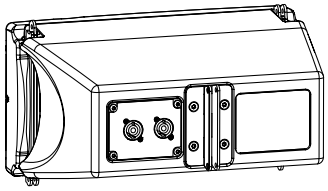

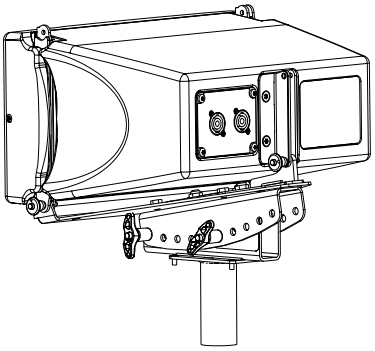

Se référer à la fiche accessoire

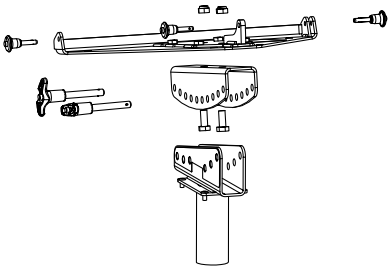

GMT-6CASE

Utilisation pour 6x GEOM6 et accessoires

Se référer à la fiche accessoire

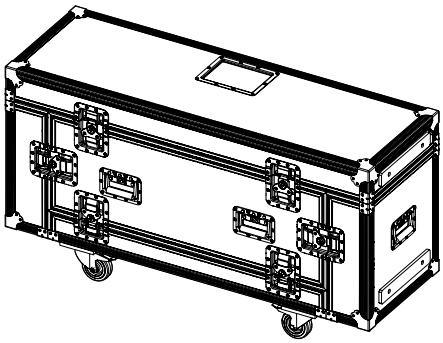

ARRAY EQ

L'ArrayEQ, permet d'ajuster la réponse en fréquence du système dans le bas de bande (voir courbes avec différentes valeurs d'ArrayEQ ci-dessous) :

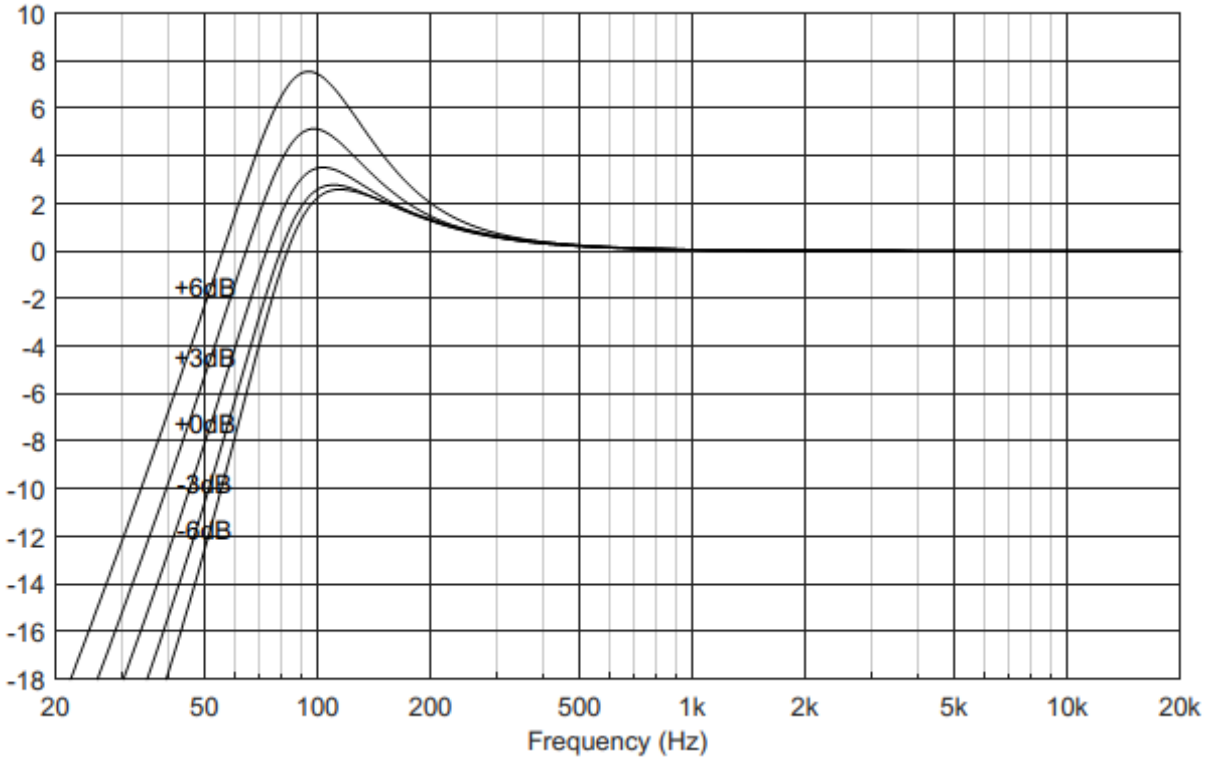

MAINTENANCE

Démontage de la face avant

1	Retirer la grille (2 vis Tx25).	2	Retirer le flange externe 120° flange (2 vis Tx20).
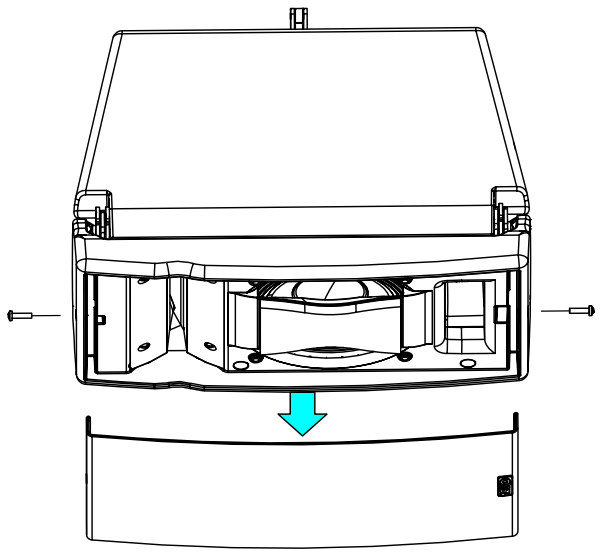		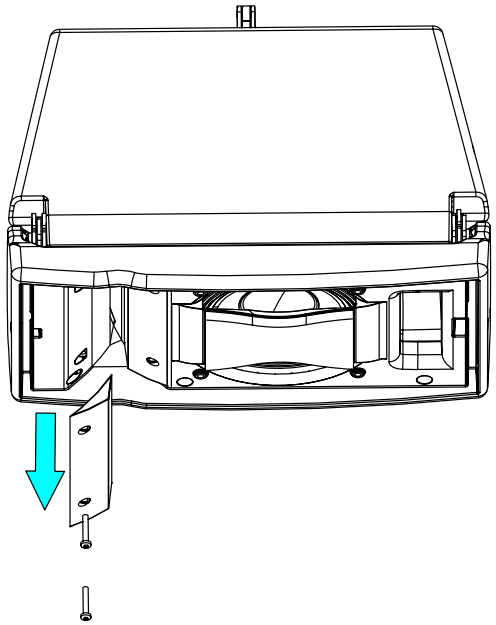	
3	Retirer la façade (6 vis Tx25).	4	Retirer 4 vis Tx25 pour accéder au haut-parleur. Couple de serrage : 3,5 Nm
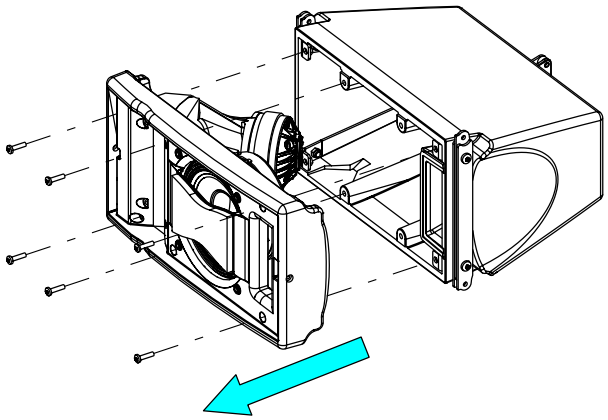		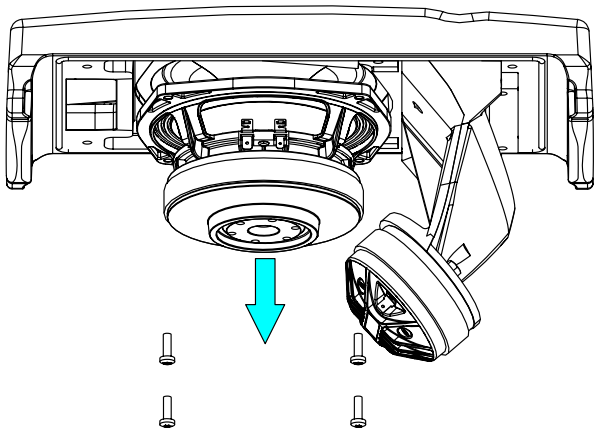	
5	Retirer 3 écrous (Hex10) pour accéder au haut-parleur.	6	Retirer 4 vis (Allen 3), retirer le capot pour accéder au diaphragme.
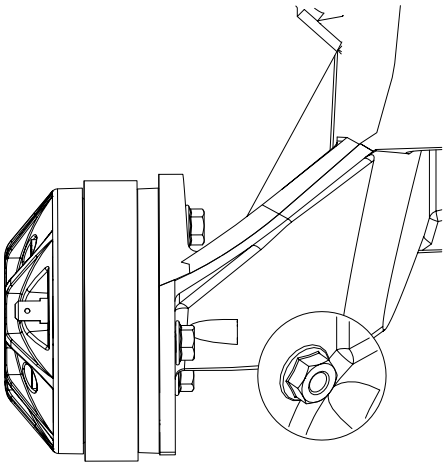		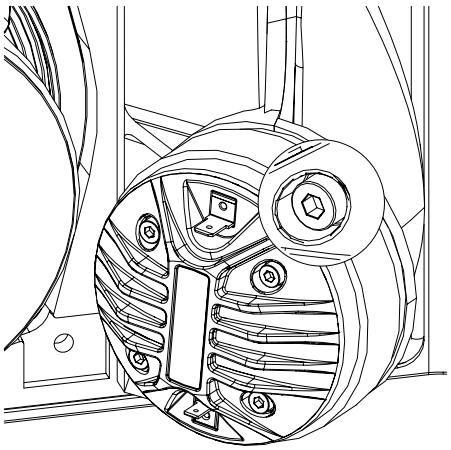	

Pièces détachées

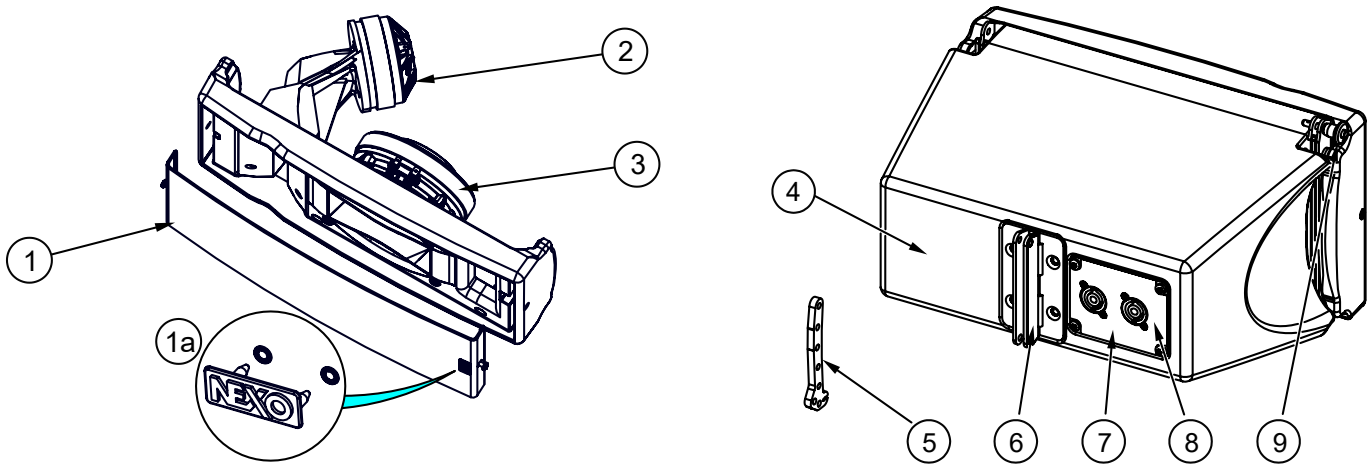

MARK	QUANTITY	REFERENCE	DESIGNATION
1	1	05GEO-6UA	Complete grille black with logo and screws
	1	05GEO-6UAPW	Complete grille white with logo and screws
1a	1	05LOGNEXO6	Logo + Starlocks
2	1	05HPADE14-16	HF driver complete (with screws)
	1	05NH14-16R/k	HF diaphragm HPADE14-16
3	1	HPB6-F	6.5” driver
	1	05HPB6-FR/K	Recone kit HPB6-F
4	1	05LEXWARM6	Lexan warning
5	1	05GEOM6LKB	LinkBar
6	2	05LEXRIGM6AG	Lexan angle
7	1	05GEOM620-FPA	Connecting plate
8	1	05LEXCNX620	Lexan GEOM620
	1	05LEXCNX6B	Lexan GEOM6B
9	1	04VXT-BL515	Quick release pin 5x15

NOTE :

Les haut-parleurs et les grilles peuvent être renvoyés chez NEXO pour être recyclés.

SPECIFICATIONS TECHNIQUES

GEOM620 AVEC ELECTRONIQUE NEXO

Modèle	GEOM620
Réponse en fréquence (±6dB)	75Hz – 20kHz
Sensibilité (1W à 1m)	95dB SPL Nominal
SPL crête nominal (1m)	128dB
Tension de service	30 Vrms
Directivité Verticale	20°
Directivité Horizontale	80° ou 120° (avec les flanges GMT-FLGM)
Fréquence de coupure haute	LF-HF : 2kHz Passive
Impédance	8Ω
Amplification recommandée	450W par enceinte

CARACTÉRISTIQUES

Modèle	GEOM620
Composants	LF : 1x 6.5'' - 8Ω - Longue excursion HF : Moteur 1'' – Guide d'onde HRW™
Matériau	Polyuréthane résistant à l'eau
Finition	Peinture grainée noire ou blanche
Grille	Grille en acier traité Peinture blanche ou noire Tissu intérieur blanc ou noir
Equipement	2 poignées horizontales
Connectique	2 connecteurs NL4, 4 contacts
Poids	9.7 kg – 21.4 lb
Dimensions	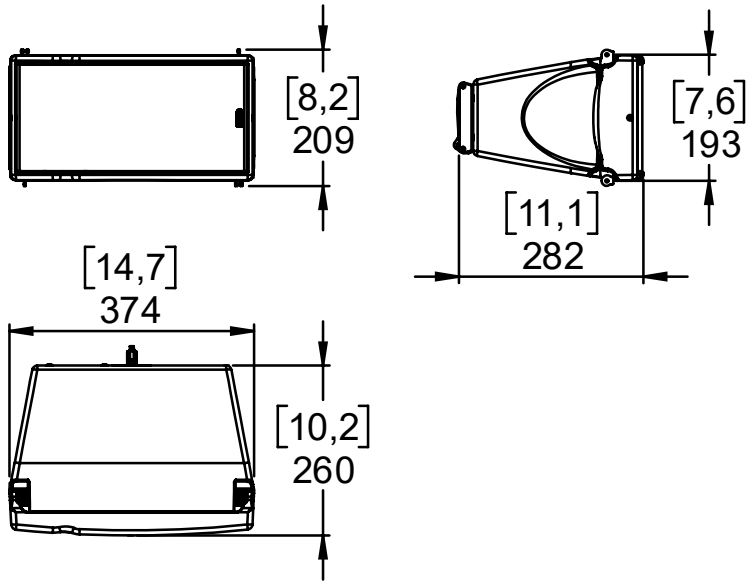

GEOM6B AVEC ELECTRONIQUE NEXO

Modèle	GEOM6B
Réponse en fréquence (±6dB)	70Hz – 1kHz
Sensibilité (1W à 1m)	94dB SPL Nominal
SPL crête nominal (1m)	125dB
Tension de service	30 Vrms
Impédance	8Ω
Amplification recommandée	450W par enceinte

CARACTÉRISTIQUES

Modèle	GEOM6B
Composants	LF : 1x 6.5’’ - 8Ω - Longue excursion
Matériau	Polyuréthane résistant à l’eau
Finition	Peinture grainée noire ou blanche
Grille	Grille en acier traité Peinture blanche ou noire Tissu intérieur blanc ou noir
Equipement	2 poignées horizontales
Connectique	2 connecteurs NL4, 4 contacts
Poids	7.6 kg – 13.8 lb
Dimensions	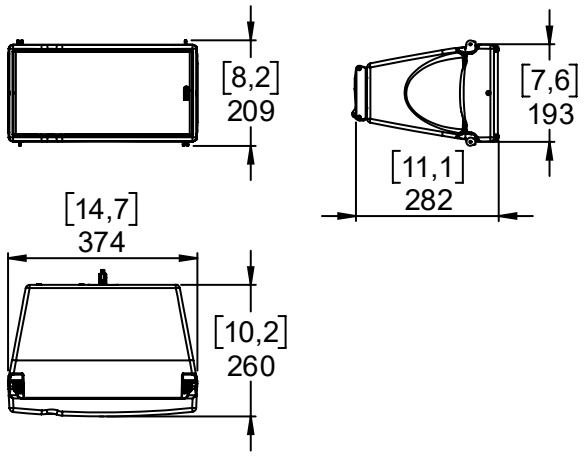

NOTES UTILISATEUR

NEXO S.A.

Parc d'activité de la Dame Jeanne
F-60128 PLAILLY

Tel: +33 3 44 99 00 70
Fax: +33 3 44 99 00 30
E-mail: info@nexo.fr

nexo-sa.com